Montage/Installation	**Schnittstellenkonverter SK-RS232-KONV zum Anschluss von RS422, RS485 bzw. als Verlängerung von RS232 Leitungen in Verbindung mit System-Steuerzentralen Typ 5, z.B. zum Anschluss von Gruppenzentralen GZ-01, GZ-S und G-GZ**
Stand: 23.10.2023 **Dokument**: 240657A	

Sicherheitshinweise:

Gefahr für Leib und Leben der Patienten!

Arbeiten an Rufanlagen dürfen nur durch besonders geschulte Fachkräfte durchgeführt werden! Die allgemeinen Regeln für Arbeiten an elektrischen Anlagen sowie die Vorgaben der aktuellen DIN VDE 0834-1 sind einzuhalten. Eine unsachgemäße Ausführung der Installation kann

- Anlagenteile beschädigen,
- zum Systemausfall mit Rufverlust und
- zur Gefahr eines elektrischen Schlages führen, da bei defekten Patientenhandgeräten gefährliche Potentiale im Patientenbereich auftreten können (Verbindung mit dem Erdpotential).

Montage: Zur Vermeidung von Erdschluss bei der Montage der SSZ auf Hutschiene empfehlen wir das Isolator-Set für Hutschiene, Art. Nr. 320910, im 19"-Verteilerschrank in Verbindung mit dem 19"-Baugruppenträger Art. Nr. 320900. Ein Mindestabstand von 1 cm zu benachbarten Geräten mit PE muss eingehalten werden!

Wichtige Hinweise:
Die Systemsteuerzentrale sind die übergeordneten Steuereinheiten für das Gesamtsystem und stellen über den Systembus (LAN1-intern) die stationsübergreifende Kommunikation mit den einzelnen Stationszentralen und anderen Systembus-komponenten sicher. Gemäß DIN VDE 0834-1:Juni2016 muss dieses, von allen Fremdgewerken unabhängiges Leitungs- oder Übertragungsnetz, von Geräten der Rufanlage selbst gesteuert und überwacht werden.

Schnittstellen ermöglichen die Verbindung mit externen Systeme (DECT, BMA, Messaging, Alarmserver usw.) zu einem verteilten Informationssystem. Dies ersetzt nicht die Vorschriften bezüglich Betrieb und Aufsichtspflicht angeschlossener Geräte oder Systeme. Für das Aufrechterhalten der konsequenten Systemtrennung zu Fremdgewerken sind passende Adapter (RS232 und Ethernet-LAN) mit 2 x MOPP nach DIN EN 60601-1 verfügbar.

Die LAN2-extern-Schnittstelle ist zum Anschluss eines Konfigurations-PCs optimiert. Mit der Nutzung der LAN2-extern-Schnittstelle an einem Netzwerkanschluss schaffen Sie eine Verbindung zu weiterführenden Systemen und Geräten. Dies stellt möglicher-weise ein Risiko für das ordnungsgemäße Funktionieren der Rufanlage oder der angeschlossenen IT-Infrastruktur dar. Im Sinne der Patienten- und Betriebssicherheit empfehlen wir den autarken Betrieb der Rufanlage. Bitte trennen Sie nach der Konfiguration der System-Steuerzentrale die Verbindung zum Konfigurations-PC oder ergreifen Sie geeignete Maßnahmen (Risikomanagement, DMZ, VLAN …) zur Absicherung.

Diese Anleitung ist Bestandteil des Produkts und muss bei dem Endkunden verbleiben.

hospicall GmbH • Martin-Siebert-Straße 1 • 51647 Gummersbach • T +49 2261 9583-100
www.hospicall.com

© 2023 hospicall GmbH / Alle Inhalte, insbesondere Texte, Fotografien und Grafiken, sind urheberrechtlich geschützt. Irrtümer sowie alle Rechte vorbehalten.

Systeme: P3, 834, P7, D5	Produktbezug	Artikelnummer:
	Schnittstellenkonverter SK-RS232-KONV	310570
	System-Steuerzentrale SSZ-P3-WEB1-TYP5 SSZ-G3-T5 SSZ-P7-TYP5	320505 320506 300102
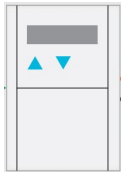	**Gruppenzentralen** GZ-01 GZ-S G-GZ	320200 320201 HPG297100

Lesen Sie unbedingt die Installations- und Montageanweisung vor Beginn der Arbeiten. Dadurch vermeiden Sie Schäden und schützen sich und andere.
Diese Anleitung ist Bestandteil des Produkts und muss bei dem Endkunden verbleiben.

Anwendungsbeispiel:	**Anschluss Gruppenzentralen GZ-01, GZ-S und G-GZ an System-Steuerzentralen Typ 5 mittels Schnittstellenkonverter SK-RS232-KONV**
Produktreferenz: **Stand:** 23.10.2023 **Dokument:** 240657A	SK-RS232-KONV Art. Nr. 310570, SSZ-P3-WEB1-TYP5 Art. Nr. 320505, SSZ-G3-T5 Art. Nr. 320506, SSZ-P7-Typ5 Art. Nr. 300102, G-GZ, HPG297100, Art. Nr. 320200, GZ-S Art. Nr. 320201

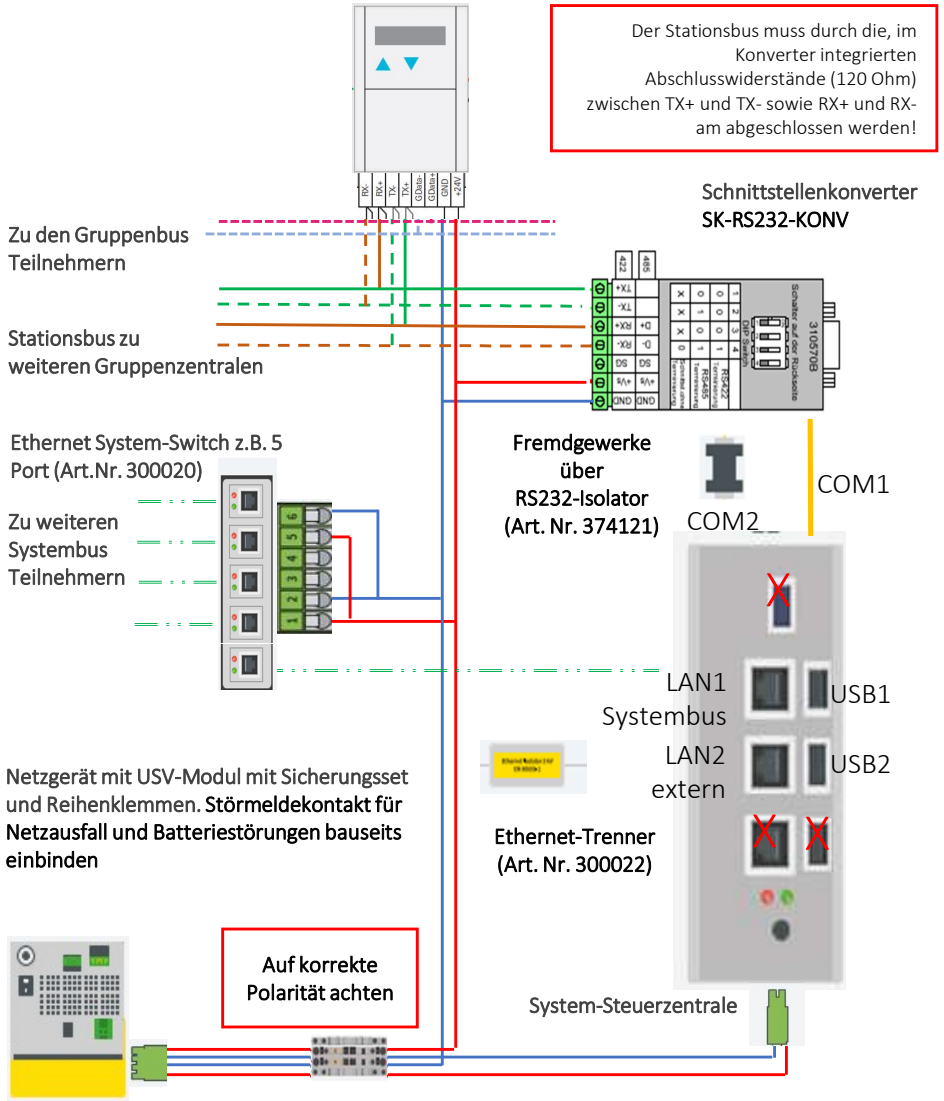

Konfigurationsbeispiel

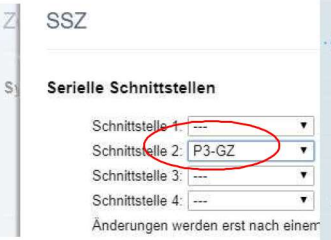

Optional bei belegten COM1 und COM2 kann die Schnittstelle 3 mit dem Interface Serielle Schnittstelle verwendet werden

Legende

- hospicall Systembus
- Spannungsversorgung +24 V
- Spannungsversorgung GND
- Gruppenbus GData +
- Gruppenbus GData -
- SBus TX + (konverterseitig)
- SBus TX - (konverterseitig)
- SBus RX + (konverterseitig)
- SBus RX - (konverterseitig)
- X Schnittstellen nicht verwenden
- Schnittstellen COM1 und COM2: mit sicherer Trennung (2 x MOPP über RS232-Isolatoren 5 kV (Art. Nr. 374121)
- LAN2-extern mit galvanischem Ethernet-Trenner (Art. Nr. 300022) zur sicheren Trennung
- Sicherungsset (5 A) ist im Lieferumfang enthalten und bauseits zu installieren!

Anschlussoptionen System-Steuerzentrale:

COM1 zum Anschluss des Schnittstellenkonverters für den Gruppenbus

COM2 (DSUB 9), COM3 (USB1), COM4 (USB2) als serielle COM-Ports zur Kopplung externer Systeme, z. B. DECT, BMA usw., mit sicherer Trennung (2 x MOPP) z. B. über RS232-Isolatoren (Art. Nr. 374121)

LAN1-intern-Schnittstelle (Systembus) zur Kopplung der von hospicall zugelassenen Geräten und Systemen mit sicherer Spannungsversorgung, z. B. Personenschutzsystem D5

LAN2-extern- Ethernet Schnittstelle 100 MBit/s RJ45 zur Konfiguration der Zentrale über bauseitigen PC (IP-Adresse 192.168.0.220) über galvanischen Ethernet-Trenner (Art. Nr. 300022)

Montage:

Zur Vermeidung eines Erdschlusses bei der Montage der SSZ auf Hutschiene empfehlen wir die Verwendung des Isolator-Set für Hutschiene, Art. Nr. 320910,

© 2023 hospicall GmbH / Alle Inhalte, insbesondere Texte, Fotografien und Grafiken, sind urheberrechtlich geschützt. Irrtümer sowie alle Rechte vorbehalten.